Hybrydowy falownik solarny



ISolar-SMS-6.5KP-WiFi

Regulator solarny 120 A

Szeroki zakres napięcia PV 60–500 V

27 A maks. wejście PV

DUAL
Dwa wyjścia AC

Współpracuje z agregatem

BMS
Akumulatory litowe i kwasowo-ołowiowe

Aktywacja akumulatora litowego

Oddawanie do sieci

Monitorowanie Wi-Fi (opcja)

Schemat systemu

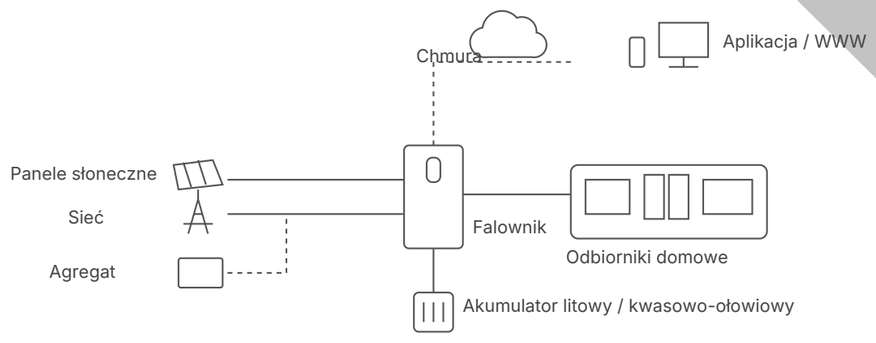

Dane techniczne

Model	ISolar-SMS-6.5KP-WiFi
Wejście AC	
Znamionowe napięcie wejściowe (V AC)	208 / 220 / 230 / 240; L + N + PE
Zakres napięcia (V AC)	90~280±3 (tryb normalny); 170~280±3 (tryb UPS)
Częstotliwość (Hz)	50 / 60 (automatyczne wykrywanie)
Wyjście AC	
Moc znamionowa (kW)	6,5
Moc szczytowa (kVA)	12
Napięcie (V AC)	208 / 220 / 230 / 240
Współczynnik mocy (PF)	1
Częstotliwość	50/60 Hz ±0,1%
Czas przełączania (ms)	10 (tryb normalny) / 10 (tryb UPS)
Kształt fali	Czysta sinusoida
Przeciążalność (na akumulatorze)	1 min przy 102%~120%; 10 s przy obciążeniu >120%
Maks. sprawność (akumulator)	94% przy 48 V DC
Urządzenia równolegle	9
Ładowarka (PV / AC)	
Typ regulatora solarnego	MPPT
Maks. prąd wejściowy PV / moc wejściowa	27 A / 9000 W
Zakres pracy MPPT (V DC)	60~450
Maks. napięcie jałowe PV (V DC)	500
Maks. prąd ładowania z PV (A)	120
Maks. prąd ładowania z AC (A)	120
Maks. prąd ładowania (PV + AC) (A)	120
Akumulator	
Napięcie znamionowe (V DC)	48
Typ akumulatora	Litowe i kwasowo-ołowiowe
Interfejsy	
Interfejs użytkownika	Wyświetlacz LCD
Porty komunikacyjne	RS232 / RS485 / USB
Monitorowanie	Wi-Fi (opcja)
Dane ogólne	
Stopień ochrony	IP21
Temperatura pracy	-10 °C ~ 60 °C
Wilgotność względna	5% ~ 95% (bez kondensacji)
Temperatura przechowywania	-15 °C ~ 60 °C
Masa netto (kg)	9,4
Wymiary (S×W×G)	440×335×117 mm
Maks. wysokość pracy	4000 m (obniżenie mocy powyżej 1000 m)

minertech.org · Znak towarowy MinerTech® · © 2017–2026, wszelkie prawa zastrzeżone
+38 093 293 93 93 · +38 099 054 40 38 · Specjalista Pavlo Leonidovych · strooks@gmail.com