Onduleur solaire hybride



ISolar-SMS-6.5KP-WiFi

Régulateur solaire 120 A

Large plage tension PV 60–500 V

27 A entrée PV max.

DUAL
Deux sorties AC

Compatible groupe électrogène

BMS
Batteries lithium et plomb-acide

Activation batterie lithium

Injection réseau

Suivi WiFi (option)

Schéma du système

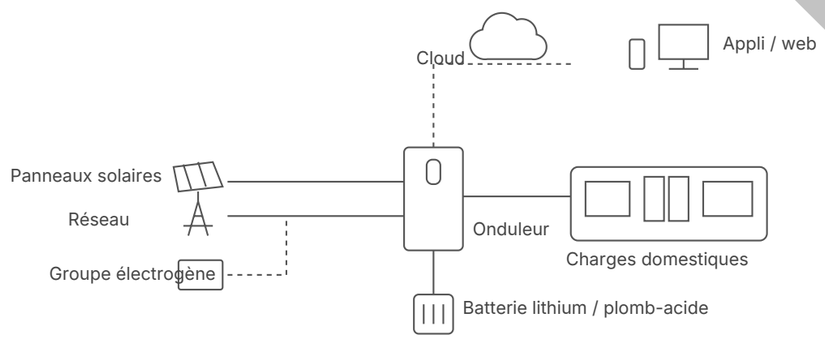

Données techniques

Modèle	ISolar-SMS-6.5KP-WiFi
Entrée AC	
Tension d'entrée nominale (V AC)	208 / 220 / 230 / 240; L + N + PE
Plage de tension (V AC)	90~280±3 (mode normal) ; 170~280±3 (mode UPS)
Fréquence (Hz)	50 / 60 (auto-détection)
Sortie AC	
Puissance nominale (kW)	6,5
Puissance de crête (kVA)	12
Tension (V AC)	208 / 220 / 230 / 240
Facteur de puissance (PF)	1
Fréquence	50/60 Hz ±0,1%
Temps de transfert (ms)	10 (mode normal) / 10 (mode UPS)
Forme d'onde	Sinus pur
Surcharge admissible (sur batterie)	1 min à 102%~120% ; 10 s à >120% de charge
Rendement max. (batterie)	94% à 48 V DC
Unités en parallèle	9
Chargeur (PV / AC)	
Type de régulateur solaire	MPPT
Courant PV max. / puissance d'entrée	27 A / 9000 W
Plage de fonctionnement MPPT (V DC)	60~450
Tension PV max. à vide (V DC)	500
Courant de charge PV max. (A)	120
Courant de charge AC max. (A)	120
Courant de charge max. (PV + AC) (A)	120
Batterie	
Tension nominale (V DC)	48
Type de batterie	Lithium et plomb-acide
Interfaces	
Interface utilisateur	Écran LCD
Ports de comm.	RS232 / RS485 / USB
Suivi	WiFi (option)
Données générales	
Indice de protection	IP21
Température de service	-10 °C ~ 60 °C
Humidité relative	5% ~ 95% (sans condensation)
Température de stockage	-15 °C ~ 60 °C
Poids net (kg)	9,4
Dimensions (L×H×P)	440×335×117 mm
Altitude de service max.	4000 m (déclassement au-delà de 1000 m)

minertech.org · Marque MinerTech® · © 2017–2026, tous droits réservés
+38 093 293 93 93 · +38 099 054 40 38 · Spécialiste Pavlo Leonidovytch · strooks@gmail.com